PRZEKRÓJ A–A
skala 1:20

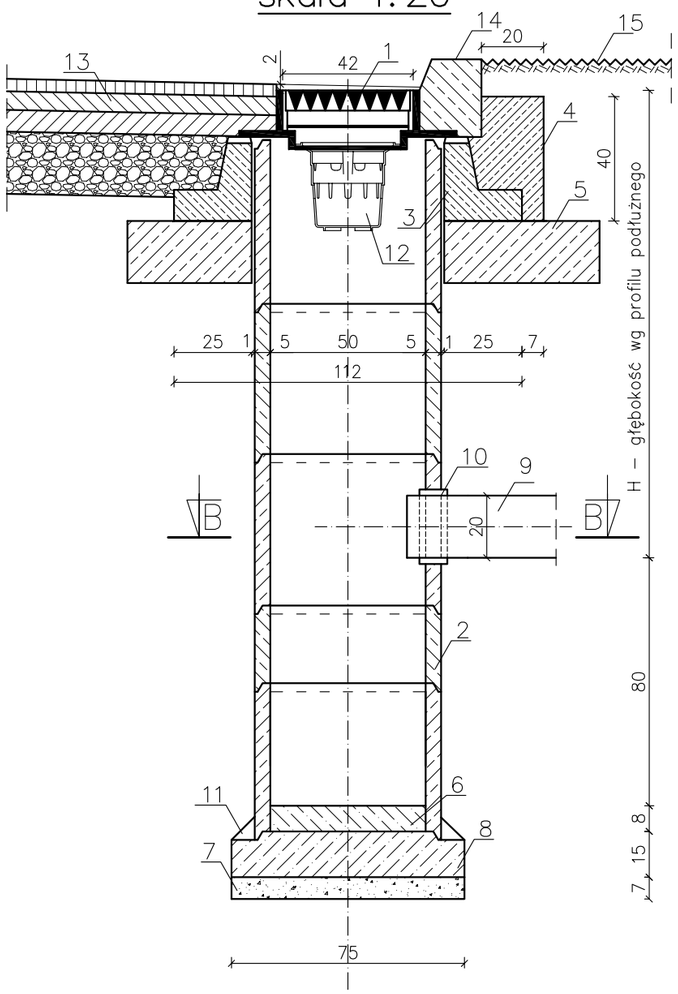

Wykaz materiałów:

1 – wpust deszczowy WU–D, kl. D400
2 – kręgi bet. kl. B–25 wys. 25, 35 lub 50 cm
3 – pierścień żelbetowy odciążający d=62 cm z betonu kl. B–20 stal zbroj. StOS
4 – ława z betonu kl. B–20
5 – podparcie pierścienia– warstwa chudego betonu kl. B–7,5
6 – warstwa wyrównawcza grubości 8 cm z betonu kl. B–15
7 – podsypka z tłucznia lub żwiru grubości 7 cm po zagęszczeniu
8 – płyta fundamentowa grubości 15 cm z bet. kl. B–15
9 – rura kanalizacyjna z PVC d=200 mm
10 – przejście szczelne przez ścianę studni dla rury PVC d=200 mm
11 – zaprawa cementowa M–12
12 – kosz do wpustów deszczowych z kołnierzem
13 – konstrukcja jezdni
14 – krawężnik betonowy
15 – zieleniec

Uwagi:
Wymiary podano w cm

PRZEKRÓJ B–B
skala 1:20

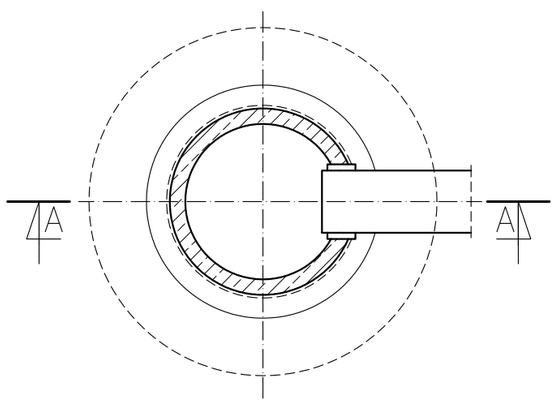

WIDOK Z GÓRY
skala 1:20

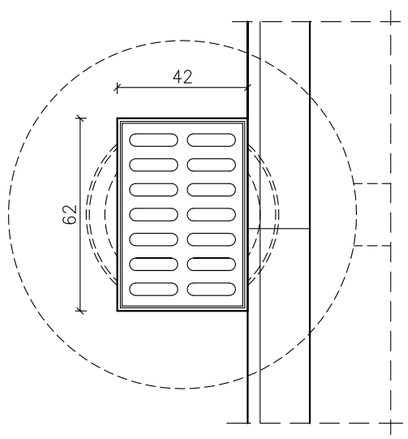

AB PROJEKT Aneta Bors
26 – 700 Zwoleń
ul. Kościuszki 1B
tel. kom. 506 140 459
NIP 811–149–01–64 REGON 672971074

INWESTOR:	Powiatowy Zarząd Dróg w Zwoleniu ul. Perzyny 86 26–700 Zwoleń
OBIEKT:	Przebudowa ul. Targowej i Majora Hubala w Zwoleniu w ciągu drogi powiatowej nr 4513W Zwoleń – Kroczów – Kazanów
NAZWA RYSUNKU:	Schemat wpustu deszczowego

BRANŻA:	DATA:	SKALA:	NR RYSUNKU:
Sanitarna	10.2016	1:20	Arkusz: 1 6

STANOWISKO:	IMIĘ I NAZWISKO/NR UPRAWNIEŃ:	PODPIS:
Projektant: branża instalacyjna	mgr inż. Aneta Bors Upr. nr ewid. 93/DOŚ/05	
Sprawdzający: branża instalacyjna	inż. Ireneusz Bors Upr. nr ewid. 63/DOŚ/03	