SZCZEGÓŁ KRAWĘŻNIKA

SZCZEGÓŁ A

KRAWĘŻNIK BETONOWY 20X30 WYSTAJĄCY +12cm

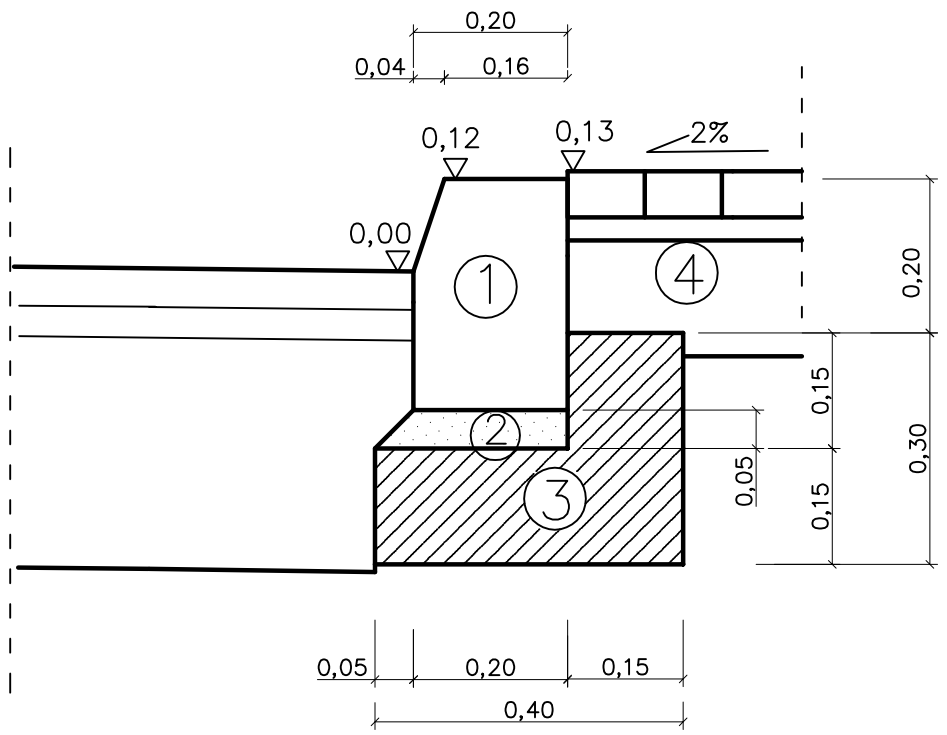

SZCZEGÓŁ B

OBRZEŻE BETONOWE 8X30 NA ŁAWIE BETONOWEJ Z OPOREM

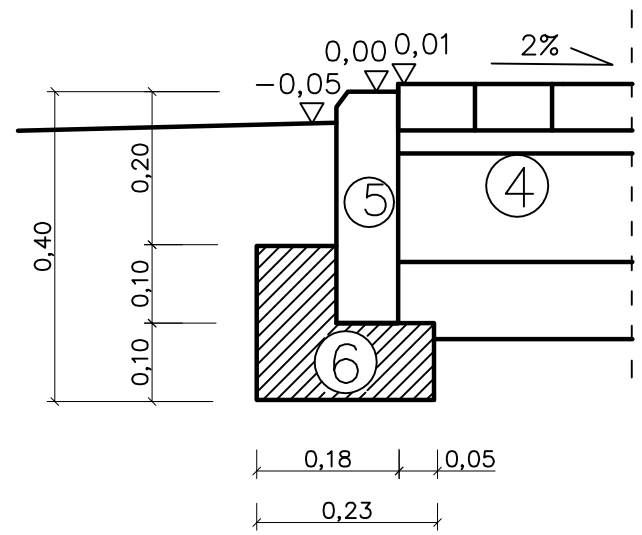

LEGENDA:

① Krawężnik betonowy 20x30 na ławie betonowej z oporem

② Podsypka cementowo piaskowa 1:4

③ Ława betonowa z oporem z betonu C12/15

④ Projektowany chodnik/peron z kostki brukowej

⑤ Obrzeże betonowe 8x30cm

⑥ Ława z chudego betonu

Inwestor:	Powiat Zwoleński ul.Władysława Jagiełły 4 26-700 Zwoleń	
Stadium: Projekt bud.-wyk. uproszczony		Branża: drogowa
Temat: Przebudowa drogi powiatowej nr 4509W Władysławów- Ługi na odcinku od km 0+035,00 do km 6+340,00		
Nazwa rys.: SZCZEGÓŁ KRAWĘŻNIKA		
Projektant:	mgr inż. Marcin Gajewski upr. budowlane do projektowania bez ograniczeń w spec. drogi nr LUB/0213/ POOD/O8	
Data: kwiecień 2018r	Skala: 1 :10	Nr rys.: 4